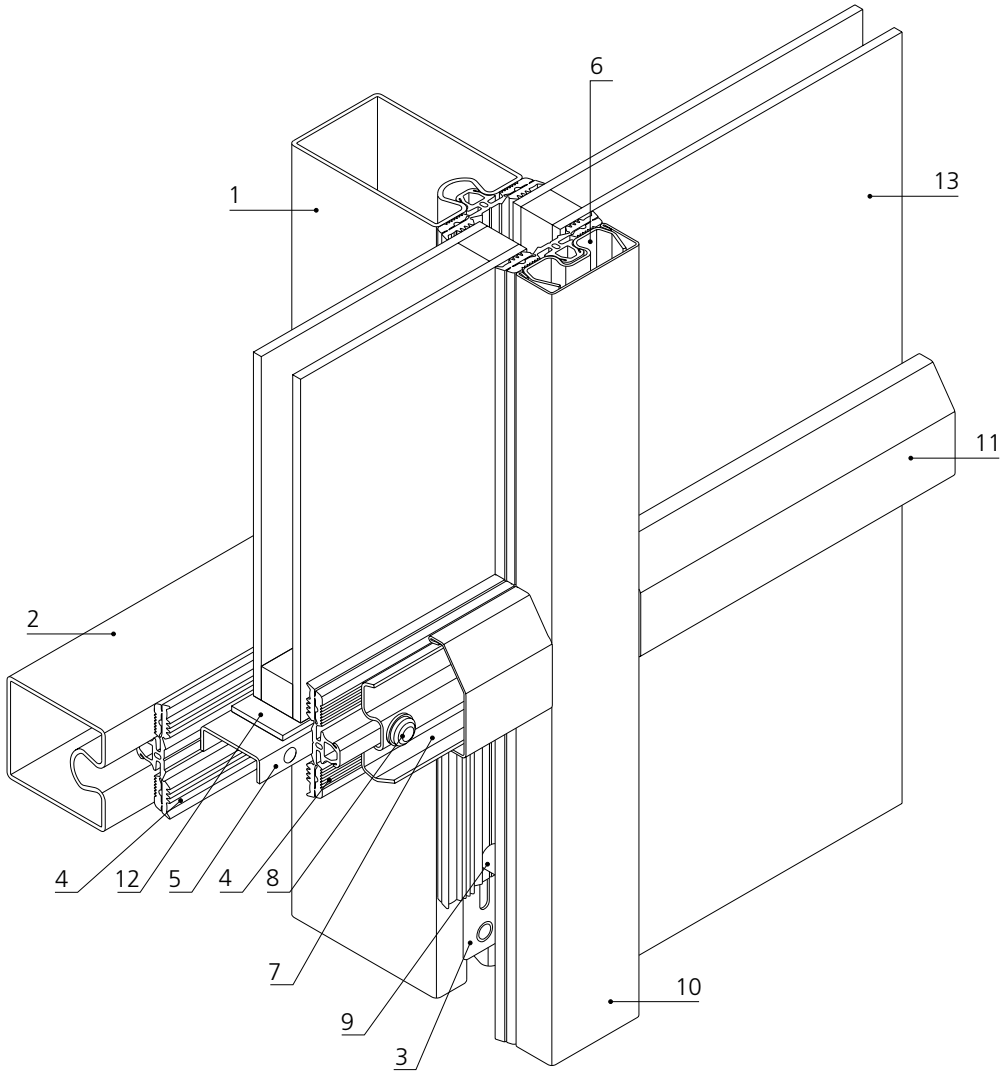
6
1
13
11
2
4
12
5
4
8
7
9
3
10